HOME REFINEMENTS
JULIEN

ARMOIRES DE CUISINE EXTÉRIEURE EN ACIER INOXYDABLE

HROK-STTC-800228 | LINE

18" Armoire desserte à 1 porte
pentures à gauche

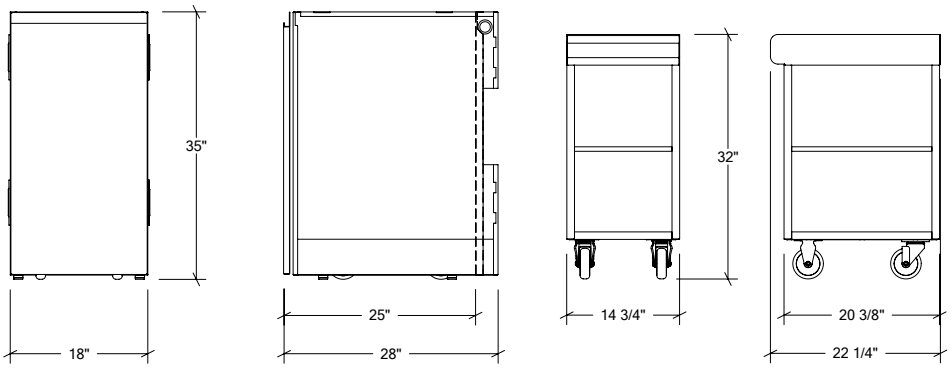

Spécifications

Collection:	LINE
Largeur:	18''
Profondeur:	28''
Matériel:	Acier Inoxydable 304
Épaisseur:	18 ga
Fini:	Brossé
Nombre portes / tiroirs	1
Position des pentures:	Gauche
Poignée:	Standard
Installation:	Mitoyenne
Dimensions d'emballage:	22 1/4'' x 32 1/4'' x 37 3/8''

Accessoires recommandés

3'' Plateau multi-fonction long	HROK-ACC-805002
7'' Plateau multi-fonction long	HROK-ACC-805003
3'' Plateau multi-fonction court	HROK-ACC-805004
Porte-bouteille	HROK-ACC-805006
Tapis de tiroir de cuir	HROK-ACC-805008

Caractéristiques

- Armoire de la collection LINE soulignée par une poignée intégrée accentuant la délicatesse des surfaces mettant de l'avant l'aspect épuré du design
- Chic Desserte et son armoire de rangement
- Idéal pour le service, le déplacement des plats et autres items
- Fermeture douce de l'armoire de rangement grâce aux pentures à amortisseurs
- Roues robuste idéales pour tout type de surfaces extérieures
- Armoires auto-portantes pouvant être installées en ilôt (option: dos fermé), adossé à un mur ou encastré
- Système modulaire permettant de créer la cuisine extérieure idéale
- Assemblage des modules simplifié par un système de clips
- Serrure disponible en option pour sécuriser le contenu des armoires et assurer une fermeture à toute épreuve
- Espace utile des armoires isolé des services mécaniques (plomberie, électricité, gas,...) grâce à la construction avec double-dos et dessus fermé
- Installation simple de la surface de travail de votre choix grâce au dessus plein des armoires (surface de travail non-incluse)
- Élégant fini brossé
- Facilité d'entretien grâce à la conception de type sanitaire sans racoins
- Résistance à la corrosion supérieure: Acier inoxydable de grade 304 (18/10) (option: grade 316 (recommandé pour environnement salin))
- Insonorisation / isolation des panneaux avant réduisant le son à la fermeture
- Ouverture utile optimisée grâce à la structure de montants amincis
- Pattes ajustables en acier inoxydable
- Livré complètement assemblé
- Fabriqué à la main au Canada

Garantie

Home Refinements offre une GARANTIE À VIE LIMITÉE sur les composantes fixes de ses cabinets en acier inoxydable ainsi qu'une GARANTIE LIMITÉE DE 2 ANS sur la quincaillerie (pentures, glissières, serrures) contre les défauts de matériel et de fabrication toujours appliquée suivant la date d'achat. Cette garantie est limitée aux défauts ou dommages résultant d'un usage résidentiel normal. Pour plus de détails concernant la garantie sur nos produits, consultez notre site Web ou notre catalogue de produits.

Options disponibles