HOME
REFINEMENTS
JULIEN

ARMOIRE EN ACIER INOXYDABLE

HR-ELSB32 | ELEMENT

ARMOIRE ÉVIER 32” 2 PORTES

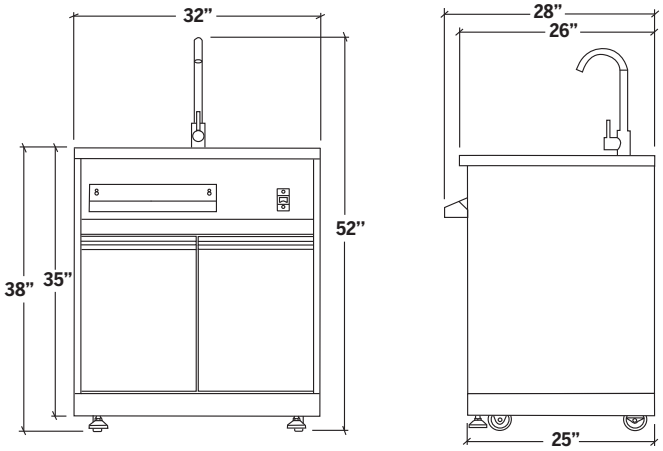

Détails

Collection	ELEMENT
Largeur	32”
Profondeur	26”
Matériel	Acier Inoxydable 304
Calibre	25 ga
Fini	Brossé
Poids net (lbs)	89
Nombre de porte(s)	2
Nombre de tiroir(s)	-
Installation	Autoportant

Spécifications

- Évier complet en acier inoxydable
- Robinet, drain et tuyauterie inclus
- Tablette amovible pour bouteilles ou épices
- Ouvre-bouteille en façade
- Espace de rangement à 2 portes
- Agencement modulaire avec armoires de la collection ELEMENT
- Base mobile à roulettes 3po pour déplacement facile (2 fixes, 2 rotatives verrouillables)
- Élégant fini brossé
- Résistance à la corrosion supérieure: acier inoxydable de grade 304 (18/10)
- Assemblage requis
- Fabriqué en Chine

Garantie

Home Refinements offre une GARANTIE LIMITÉE DE 2 ANS sur les brûleurs et allumeurs des cuisines extérieures de la collection ELEMENT ainsi qu’une GARANTIE LIMITÉE DE 1 AN sur la quincaillerie (pentures, glissières, vis) contre les défauts de matériel et de fabrication toujours appliquée suivant la date d’achat. Cette garantie est limitée aux défauts ou dommages résultant d’un usage résidentiel normal. Pour plus de détails concernant la garantie sur nos produits, consultez notre site web, le guide de montage ou notre catalogue de produits.