HOME REFINEMENTS
JULIEN

210061 | PLANCHE À DÉCOUPER

ACCESSOIRE POUR ÉVIER EN ARGILE RÉFRACTAIRE

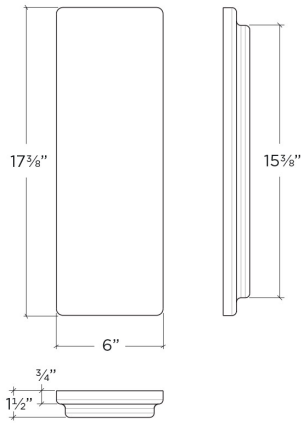

Spécifications

Modèle	210061
Collection	Planche à découper
Dimension de cuve compatible (avant-arrière)	16"
Dimensions hors-tout	6" × 17 3/8" × 1 1/2"

Accessoires recommandés

Caractéristiques

- Profilée pour se poser parfaitement sur le rebord pour accessoires des éviers Fira, ou pour utiliser sur le comptoir
- Conçue pour s'agencer aux autres accessoires en noyer
- Faite de noyer massif de 1-1/2" d'épais, construction en grain de face
- Traitée à l'aide d'un mélange de cire d'abeille pour sceller l'humidité du bois
- Sécuritaire pour toute préparation d'aliments

Garantie

Home Refinements offre une GARANTIE LIMITÉE DE 1 AN suivant la date d`achat pour toutes les pièces mobiles, les options et les accessoires contre les défauts de matériel et de fabrication. Cette garantie est limitée aux défauts ou dommages résultant d`un usage résidentiel normal. Pour plus de détails concernant la garantie sur nos produits, consultez notre site Web ou notre catalogue de produits.