HOME
REFINEMENTS
JULIEN

205040 | PASSOIRE

ACCESSOIRE POUR ÉVIER EN ARGILE RÉFRACTAIRE

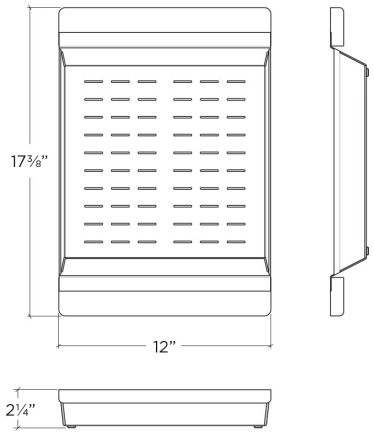

Spécifications

Modèle	205040
Collection	Passoire
Dimension de cuve compatible (avant-arrière)	16"
Dimensions hors-tout	12" × 17 3/8" × 2 1/4"

Caractéristiques

- Profilée pour se poser parfaitement sur le rebord pour accessoires des éviers Fira, ou pour utiliser sur le comptoir
- Conçue pour s'agencer aux autres accessoires en noyer
- Idéal pour rincer ou préparer les aliments
- Fait en acier inoxydable de grade 304 (18/10) avec poignées en noyer massif
- Pieds en caoutchouc pour une meilleure stabilité et protection

Garantie

Home Refinements offre une GARANTIE LIMITÉE DE 1 AN suivant la date d`achat pour toutes les pièces mobiles, les options et les accessoires contre les défauts de matériel et de fabrication. Cette garantie est limitée aux défauts ou dommages résultant d`un usage résidentiel normal. Pour plus de détails concernant la garantie sur nos produits, consultez notre site Web ou notre catalogue de produits.