HOME
REFINEMENTS
JULIEN

091519 | FIRA

ÉVIER DE BAR AVEC REBORD POUR ACCESSOIRES EN ARGILE RÉFRACTAIRE À INSTALLER SOUS PLAN AVEC TABLIER

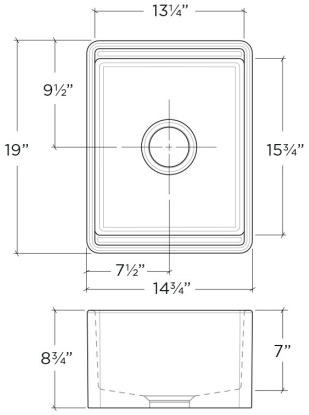

Spécifications

Modèle	091519
Collection	Fira
Dimensions de la cuve	13 1/4" × 15 3/4" × 7"
Dimensions hors-tout	14 3/4" × 19" × 8 3/4"
Cabinet recommandé	21"

Accessoires recommandés

Drain	100080
Grille	200262
Grille (bientôt disponible)	200936
Passoire	205038
Bac	205039
Plateau	205041
Planche à découper	210060
Support de séchage	215009

Garantie

Home Refinements offre une GARANTIE LIMITÉE DE 1 AN suivant la date d`achat contre les défauts de fabrication et une GARANTIE LIMITÉE DE 10 ANS suivant la date d`achat contre la décoloration et les taches sur ses éviers en argile réfractaire dans le cadre d`une utilisation résidentielle normale. Pour plus de détails concernant la garantie sur nos produits, consultez notre site Web ou notre catalogue de prouits.

Caractéristiques

- Conçu au Canada, fabriqué à la main en Italie
- Rebord pour accessoires intégré permettant d'y poser une gamme complète d'accessoires
- Inclus une planche à découper en noyer massif de 6" de large
- Murs de 3/4" d'épaisseur, pour un espace de travail optimisé
- Dimensions variables du produit ±3/16”, dû au procédé de fabrication
- Fait en argile réfractaire et émaillé sur tous les côtés, fini blanc lustré
- Ouverture pour drain 3-1/2" centré
- Fond incliné pour un drainage maximal
- Compatible avec les broyeurs à ordures, il est recommandé de valider les spécifications du broyeur ou du drain retenu quant à l’épaisseur maximale
- Aucun gabarit de découpe fourni, il est recommandé d'avoir l'évier en main avant de finaliser le cabinet et le comptoir
- ASME A112.19.2/CSA B45.1