HOME
REFINEMENTS
JULIEN

# 003238 | CLASSIC

**ÉVIER DE CUISINE EN ACIER INOXYDABLE À INSTALLER SOUS PLAN**

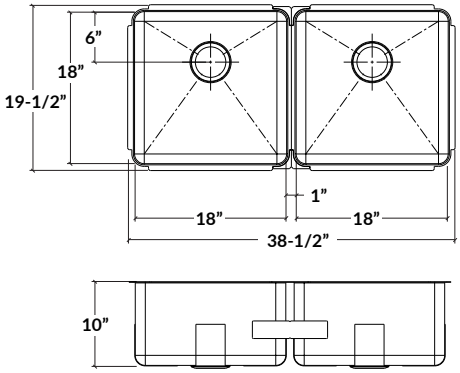


## Spécifications

| | |
|---|---|
| **Modèle** | 003238 |
| **Collection** | Classic |
| **Dimensions des cuves** | G 18" × 18" × 10" |
| | D 18" × 18" × 10" |
| **Dimensions hors-tout** | 38 1/2" × 19 1/2" × 10" |
| **Cabinet recommandé** | 42" |

## Accessoires recommandés

| | |
|---|---|
| **Drain** | 100082 |
| **Grille (bientôt disponible)** | 200917 |
| **Passoire** | 205225 |
| **Bac** | 205228 |
| **Plateau** | 205234 |
| **Planche à découper** | 210067 |
| **Support de séchage** | 215208 |

## Garantie

Home Refinements offre une GARANTIE À VIE LIMITÉE sur les composantes fixes de ses éviers en acier inoxydable. Cette garantie est limitée aux défauts ou dommages résultant d`un usage résidentiel normal. Pour plus de détails concernant la garantie sur nos produits, consultez notre site Web ou notre catalogue de produits.

## Caractéristiques

Fabriqué à la main au Canada
Acier inoxydable de qualité commerciale d`une épaisseur de calibre 16
Matériel d`un grade 304 (18/10) pour une excellente résistance à la corrosion
Produit respectueux de l`environnement, 100% recyclable
Élégant fini brossé de type numéro 4 qui se marie parfaitement aux électroménagers
Insonorisé avec des coussins, ce qui absorbe le son et aide à maintenir la température de l`eau
Fond de bassin plat et côtés droits pour maximiser l`espace disponible dans la cuve
Rainures élégantes dans le fond du bassin, facilitant le drainage de l`eau
Emplacement arrière du drain avec diamètre de 3-1/2"
Pièces de fixation et gabarit de découpe inclus
Certifications: ASME A112.19.3, CSA B45.0, CSA B45.4